LOVOL

# FR360D

## Гусеничный экскаватор

| | |
|---|---|
| Двигатель Марка | **Isuzu** |
| Снаряженная масса,кг | **35800** |
| Вместимость ковша,м³ | **1.7 Скальный ковш** |
| Номинальная мощность,кВт | **190.5/2000** |

## Размеры

| | |
|---|---|
| Транспортная длина,мм | 11500 |
| Транспортная ширина,мм | 3205 |
| Транспортная высота,мм | 3500 |
| Ширина поворота платформы,мм | 3205 |
| Вылет задней части механизма поворота платформы,мм | 3660 |
| Дорожный просвет,мм | 516 |
| Дорожный просвет под противовесом,мм | 1225 |
| Минимальный вылет поворота рабочего устройства,мм | 4371 |
| Ширина колеи,мм | 2590 |
| Расстояние между центрами катков,мм | 4040 |
| Длина гусеничной ленты,мм | 4970 |

## Рабочие параметры

| | |
|---|---|
| Стрела,мм | 6470 |
| Рукоять,мм | 2760 |
| Макс. вылет,мм | 10727 |
| Макс. вылет на уровне земли,мм | 10523 |
| Макс. глубина выемки,мм | 6905 |
| Макс. высота резания,мм | 10041 |
| Макс. высота загрузки,мм | 7019 |

## Силы и скорость

| | |
|---|---|
| Скорость хода, высокая/низкая, км/ч | 5.4/3.0 |
| Скорость поворота платформы,об/мин | 9.5 |
| Усилие копания, ковш,кН | 220 |
| Усилие копания — рукоять, стандартная,кН | 181 |
| Макс. тяговое усилие, кН | 289 |
| Преодолеваемый уклон,° | 35 |
| Давление на грунт,кПа | 69 |

## Мощная система

### Двигатель

| | |
|---|---|
| Марка | Isuzu |
| Модель | AA-6HK1XQP |
| Цилиндр | 6 |
| Система подачи воздуха | Турбонадув,с промежуточным охлаждением |
| Рабочий объем,л | 7.79 |
| Макс. крутящий момент,Н.м | 872.8/1700 |

### Моторное масло

| | |
|---|---|
| Емкость моторного,л | 38 |

### Топливный бак

| | |
|---|---|
| Екость топливного,л | 630 |

## Гидросистема

| | |
|---|---|
| Технология | Положительный поток |

### Насос

| | |
|---|---|
| Марка | Kawasaki |
| Модель | K5V160 |
| Макс. Сток,л/мин | 576 |

### Клапан

| | |
|---|---|
| Марка | Kawasaki |
| Модель | 15RB |

### Поворотный мотор

| | |
|---|---|
| Марка | Kawasaki |
| Модель | M5X180CHB |

### Ходовой мотор

| | |
|---|---|
| Марка | NABOTESCO |
| Модель | GM60 |
| Давление главного насоса,Мпа | 34.3 |

### Гидробак

| | |
|---|---|
| Емкость,л | 340 |

## Платформа

| | |
|---|---|
| Тип | Боковой, с хвостом |

# FR360D Технические характеристики

## Шасси

| | |
|---|---|
| Тип | Неподвижная орбита,Х-тип рама |

## Гусеница

| | |
|---|---|
| Ширина гусеничной ленты,мм | 600 (Башмак с тройным грунтозацепом) |
| Количество гусеничных башмаков,шт. | 48 |

## Поддерживающий каток

| | |
|---|---|
| Количество( с каждой стороны) | 9 |

## Обновленные параметры

| | |
|---|---|
| Длина стрелы,мм | 6470 |
| Вес стрелы,кг | 2640 |
| Длина рукояти,мм | 2760 |
| Вес рукояти,кг | 1239 |
| Емкость скального ковша,м³ | 1.65 |
| Вес скального ковша,кг | 1516 |
| Размеры противовеса,мм | 3025X1115X810 |
| Вес противовеса,кг | 7050 |
| Габар. Размеры кабины,мм | 1800X1700X1000 |
| Вес кабины,кг | 400 |
| "Цилиндр стрелы-Количество-Диаметр поршневого штока*Диаметр цилиндра*Ход поршня,мм | 2-140X100X1480 |
| "Цилиндр Рукояти-Количество-Диаметр поршневого штока*Диаметр цилиндра*Ход поршня,мм | 1-160X110X1825 |
| "Цилиндр ковша-Количество-Диаметр поршневого штока*Диаметр цилиндра*Ход поршня,мм | 1-140x100x1285 |
| Рабочее давление, поворот,Мпа | 26 |
| Рабочее давление, ход,Мпа | 34.3 |
| Рабочее давление, оборудование,Мпа | 3.9 |
| Емкость водяного резервуара,л | 43 |
| Емкость гидросистемы,л | 490 |

## FR360D Габаритный размер

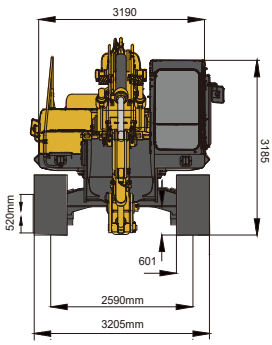


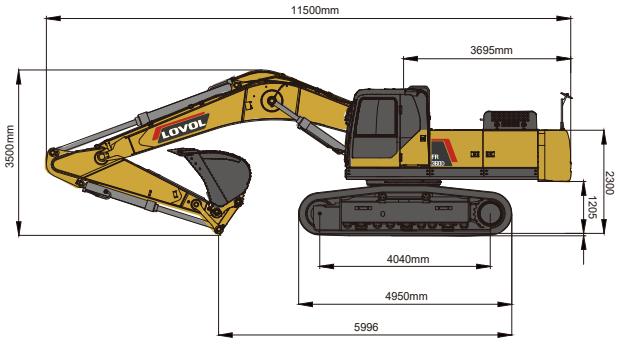


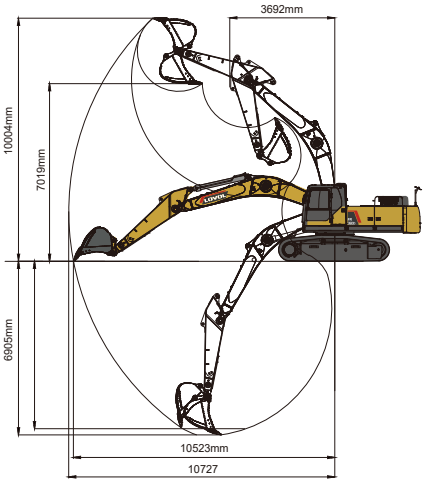


## FR360D Навесное оборудование

Адаптер

Гидроножницы

Гидравлический молот

Стандартный ковш


**LOVOL CONSTRUCTION MACHINERY GROUP CO., LTD.**

Address: No. 75, Huanghe East Road, Huangdao District, Qingdao City, Shandong Province, China.

Website: en.lovol.com Alibaba: lovolconstruction.en.alibaba.com Facebook: Cons Lovol

E-mail: Borislovol@global.lovol.com TEL: +86-0532-86907081 +86-18366262126


Технические характеристики и конструкция могут быть изменены без предварительного уведомления.
На представленные машины может быть установлено дополнительное оборудование.